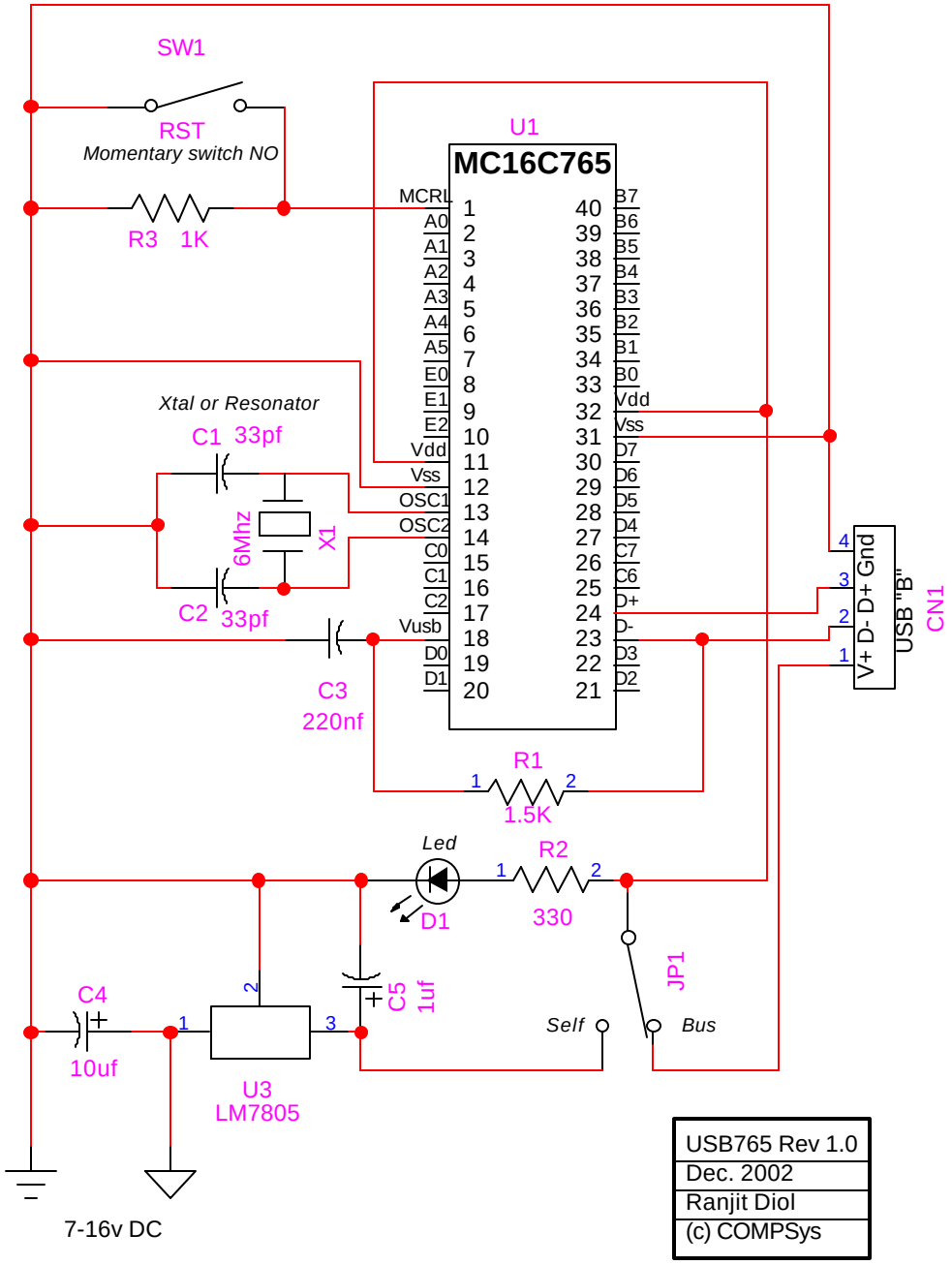USB765 Rev 1.0